21 NOV WED
15 07
Fanvil
Jone
Sunnie
Lita
SIP3
ambient
SYSTEM
Ben
Rush
Abby
CallLog
Contact
DND
Menu
OK

IP-Gegensprechanlage

Bereit für jede Herausforderung

Einführung

IP-GEGENSPRECHANLAGE 3

Server

ISE CORE 5
ISE VES SYSTEM GATEWAY 7

IP-Gegensprechanlagen

ICO EMERGENCY 9
ICO EMERGENCY S01/S02 11
ICO EMERGENCY S03 13
ICO FRONTIER 15
ICO CLEANROOM 17
ICO STRONG 19
ICO PHP S01/S02 21

Intercom-Gehäuse

AUFPUTZGEHÄUSE 23
EINBAUGEHÄUSE 24

Desktop-Stationen

ABT-ICDG-1 25
ABT-ICD-1 27

IP-Verstärker

ICO BOX 29

SIP Loutsprecher

ABT-S206S 31
ABT-W6S 33
ABT-T2515S 35

IP-Gegensprechanlage

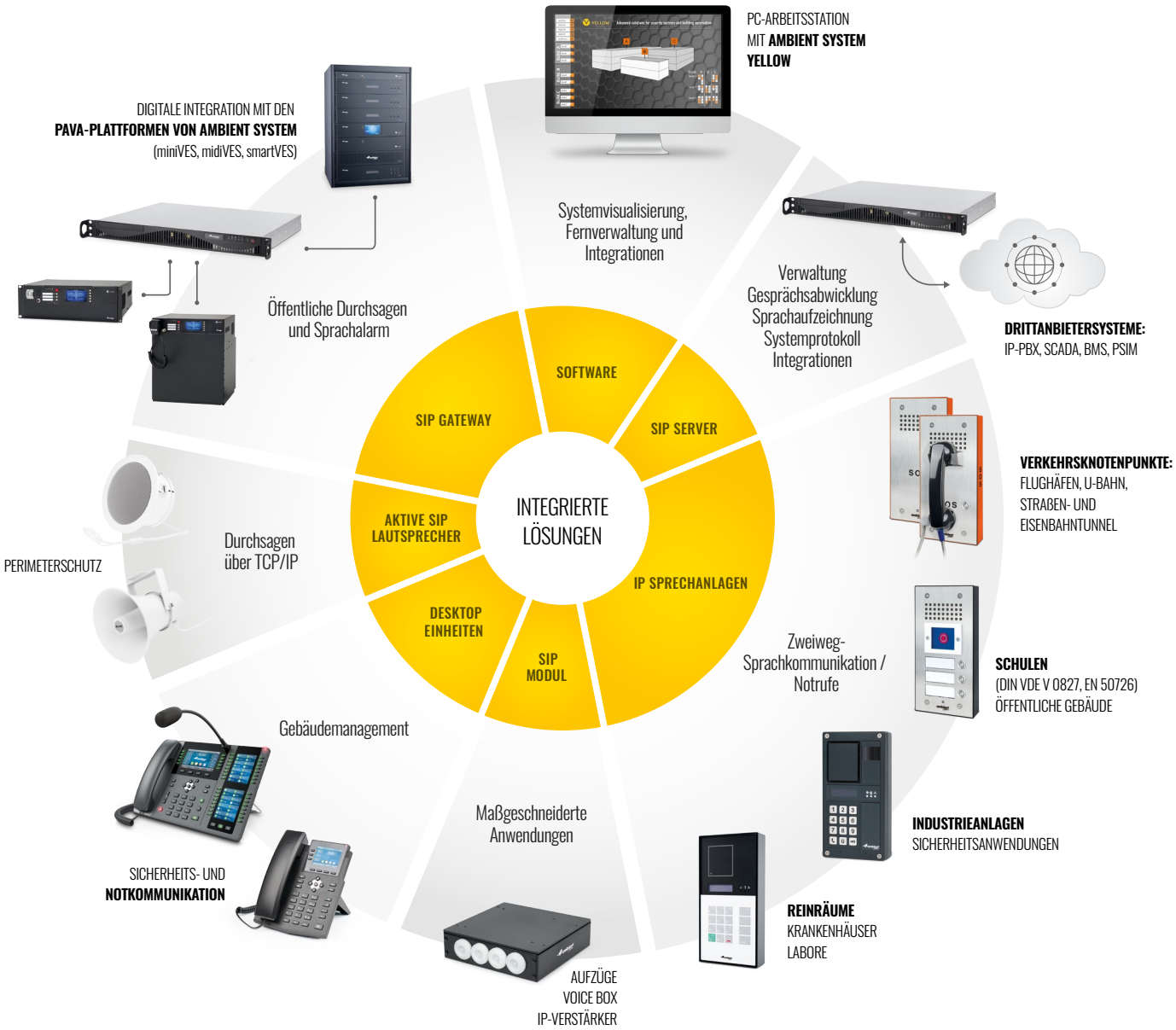

Das IP-Gegensprechsystem ist ein modernes und zuverlässiges Werkzeug für die Sprachkommunikation. Die Integration der Gegensprechanlage in die Sicherheitssysteme des Gebäudes ermöglicht eine effizientere Informationsweitergabe und verkürzt die Reaktionszeiten bei Ereignissen. Als zentrales Element der Kommunikation und Sicherheit überwacht das System den Betriebszustand der angeschlossenen Gegensprechanlagen, protokolliert Systemereignisse und ermöglicht Audioaufzeichnungen – für eine umfassende betriebliche Unterstützung.

Systemfunktionen

Ermöglicht natürliche, bidirektionale Gespräche, einschließlich Konferenzgesprächen, intelligente Weiterleitung und andere fortschrittliche Telekommunikationsfunktionen.

Ermöglicht die Fernsteuerung des gesicherten Zugangs über das Relais der Gegensprechanlage mittels Fernwahlcode.

Ermöglicht das Übertragen von Sprachnachrichten an alle Gegensprechanlagen, ausgewählte Gruppen oder einzelne Geräte. Nachrichten können live vom Benutzer übermittelt oder aus dem Systemspeicher abgespielt werden.

Umfassende Integrationsmöglichkeiten mit Visualisierungs- und Managementsystemen (SCADA, PSIM, BMS usw.) über SNMP- und REST-API-Protokolle (mit der Option einer direkten Verbindung zur Gegensprechanlage).

Akustische Überwachung des Lautsprecher-Mikrofon-Pfads. Der Funktionstest beinhaltet das Aussenden eines spezifischen Testsignals durch die Gegensprechanlage, das vom eigenen Mikrofon korrekt empfangen werden muss.

Kontinuierliche Überwachung der angeschlossenen Gegensprechanlagen mit Unterscheidung zwischen aktivem Status, Leerlaufzustand und möglichen Störungen.

Der Server führt ein detailliertes Protokoll der Systemvorgänge. Zusätzlich besteht zur erhöhten Sicherheit und zur erleichterten späteren Analyse von Ereignissen die Möglichkeit, den Gesprächsinhalt aufzuzeichnen.

Digitale Signalverarbeitungsalgorithmen gewährleisten eine hohe Sprachverständlichkeit selbst in anspruchsvollen akustischen Umgebungen (Hall, Lärm). Dazu gehören Funktionen wie automatische Lautstärkeregelung, Echokompensation und Rauschunterdrückung.

ISE CORE

INTERCOM-SERVER

Der ISE CORE-Server ist eine fortschrittliche Kommunikationsplattform, die Zuverlässigkeit, Leistung und umfassende Integrationsmöglichkeiten gewährleistet. Das System bietet die Möglichkeit einer flexiblen Erweiterung mit erweiterten Funktionen, die jederzeit aktiviert werden können. Um die Betriebskontinuität sicherzustellen, bietet der Server eine Redundanzoption, sowohl auf Plattformebene (Zusammenarbeit von zwei Servern) als auch bei der Stromversorgung durch ein integriertes Batteriepuffer-Modul. Die Kommunikation ist vollständig verschlüsselt, um Daten vor unbefugtem Zugriff zu schützen. Das System kann auch über einen Webbrowser ferngesteuert und verwaltet werden.

ZUSATZLEISTUNGEN	Beschreibung
CoreTTS100	Text-to-Speech-Dienst für 100 Sprachansagen innerhalb eines Jahres ab Kaufdatum.
CoreTTS1k	Text-to-Speech-Dienst für 1000 Sprachansagen innerhalb eines Jahres ab Kaufdatum.
CoreUpgSSD	SSD-1TB-Installationsservice, der vom Werksservice durchgeführt wird.

EIGENSCHAFTEN

- ***Systemkapazität: Die Plattform unterstützt je nach Lizenz bis zu 1000 Benutzer und bis zu 100 gleichzeitige Anrufe.***
- ***Vernetzung: Eine Vernetzung mit anderen Ambient System-Sprechanlagen ist möglich.***
- ***Anrufaufzeichnung: Die Funktion zur Aufzeichnung von Sprachkanälen ist verfügbar und je nach Bedarf skalierbar.***
- ***Einhaltung von Normen: Das System erfüllt eine Reihe von Sicherheits- und Kompatibilitätsstandards:***
  - *EN 60950-1:2006+A11:2009 +A1:2010+A12:2011+A2:2013*
  - *EN 55024:2011*
  - *EN 55032:2015*
  - *EN 61000-3-2:2014*
  - *EN 61000-3-3:2013*

	ISE CORE
Physische Parameter	
Min./Max. Stromverbrauch, W	22 / 75
Gehäuse	19 Zoll (1.5U x 360 mm)
Stromversorgungsspannung	~230V, 50Hz
Notstrombatterie	von 12V/17-100 Ah Batterien

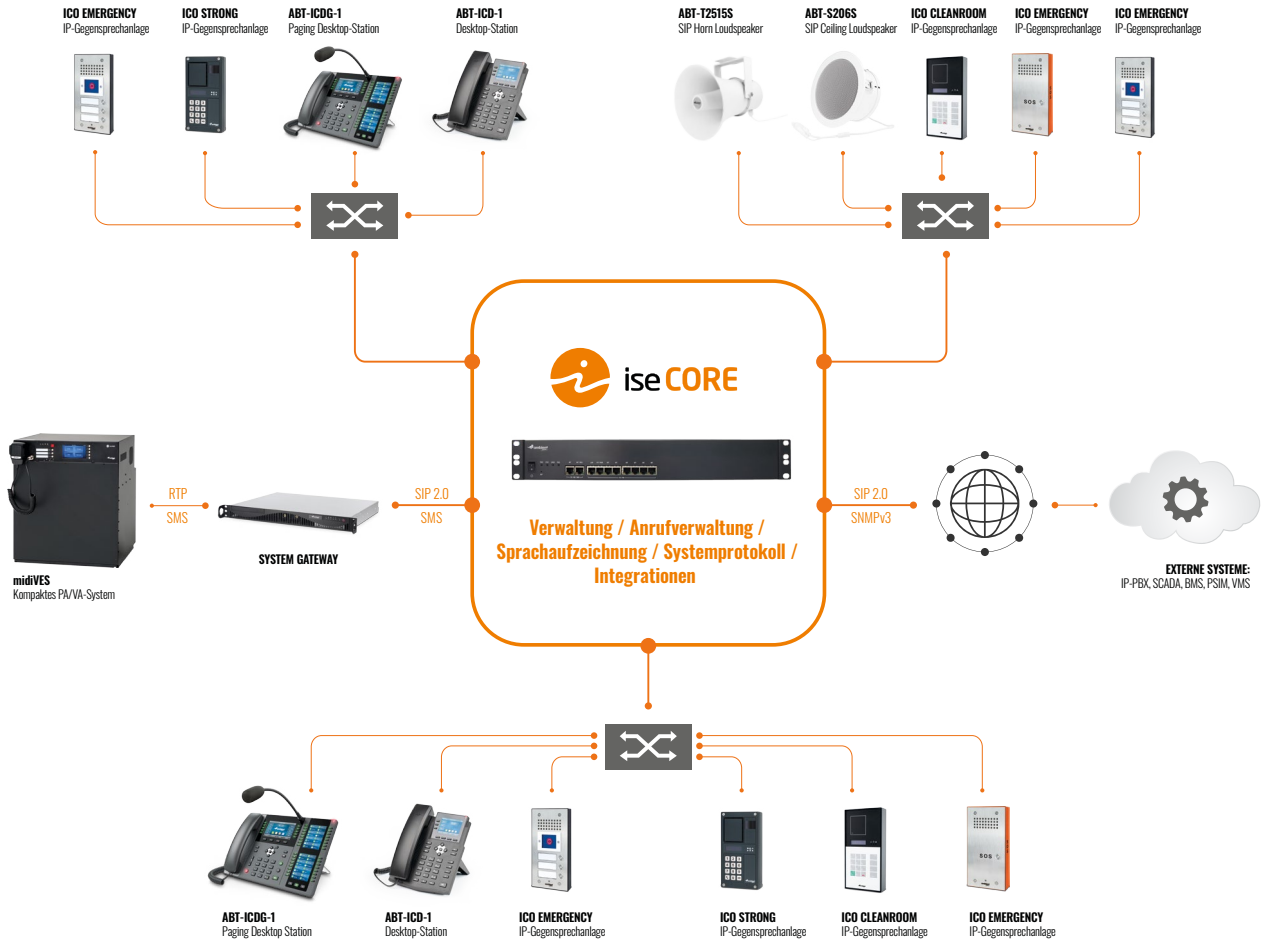

LIZENZEN	Beschreibung
Core200	Basislizenz für den Betrieb von bis zu 200 Benutzern, einschließlich bis zu 40 gleichzeitiger Sprachanrufe.
Core1k	Basislizenz für den Betrieb von bis zu 1000 Konten, einschließlich bis zu 100 gleichzeitiger Sprachanrufe.
CoreRec-1	Lizenz, die die Aufzeichnung von 1 Sprachkanal ermöglicht.
CoreRec-5	Lizenz, die die Aufzeichnung von 5 gleichzeitigen Sprachanrufen ermöglicht.
CoreConf-5	Lizenz für 5 gleichzeitige Konferenzteilnehmer.
CoreConf-15	Lizenz für 15 gleichzeitige Konferenzteilnehmer.
CoreUser-1	Lizenz für 1 Benutzer.
CoreUser-10	Lizenz für 10 Benutzer.
CoreUser-100	Lizenz für 100 Benutzer.
CoreUserVideo-1	Lizenz für 1 Benutzer mit Videoanrufen.
CoreUserVideo-5	Lizenz für 5 Benutzer mit Videoanrufen.
CoreRedundancy200	Lizenz für die Serverredundanz mit einer Core200-Lizenz. Erfordert die Verwendung eines zusätzlichen ISE CORE-Servers.
CoreRedundancy1k	Lizenz für die Serverredundanz mit einer Core1k-Lizenz. Erfordert die Verwendung eines zusätzlichen ISE CORE-Servers.

ISE VES SYSTEM GATEWAY

SYSTEM GATEWAY

ISE VES SYSTEM GATEWAY ist ein ELA-/SAA-Vermittlungsserver mit SIP-Zugriffsfunktionalität. Der Server ermöglicht die Integration verteilter ELA-/SAA-Systeme in ein umfangreiches Audionetzwerk. Zudem erlaubt er die Integration dieser Systeme mit IP-Telefonsystemen im digitalen Bereich unter Nutzung der SIP-Trunk-Funktion. Der ISE VES SYSTEM GATEWAY unterstützt bis zu 8 gleichzeitige SIP-Anrufe im ELA-/SAA-Netzwerk und ermöglicht die Weiterleitung dieser Anrufe an ausgewählte Zonen. Der Server verfügt über eine Funktion zur Aufzeichnung eingehender Anrufe zur späteren Analyse. Außerdem ist er mit einem Nachrichtenplayer und einem Scheduler ausgestattet, die über eine intuitive, gegen unbefugten Zugriff gesicherte Browser-Oberfläche verwaltet werden können. Sowohl Sprachnachrichten als auch andere Sendefunktionen des Servers können fernbedient werden.

EIGENSCHAFTEN

- ***Digitale Integration von VoIP- und ELA-/SAA-Systemen***
- ***Digitaler Sprachansager mit Zeitplanfunktion***
- ***Verwaltung über eine benutzerfreundliche Browser-Oberfläche***

	ISE VES SYSTEM GATEWAY
Prozessor	Intel Xeon
Chipsatz	Intel
Arbeitsspeicher	1 × 8 GB
Festplatte	1 × 240 GB SSD
Netzwerk	2 × Intel i210 AT Gigabit LAN
Anschlüsse	2 × USB 2.0 / 2 × USB 3.0 / 2 × 1 Gbit/s
Abmessungen	43 mm (1U) × 437 mm × 290 mm
Betriebssystem	Linux
Stromversorgung	230 V AC oder 48 V DC

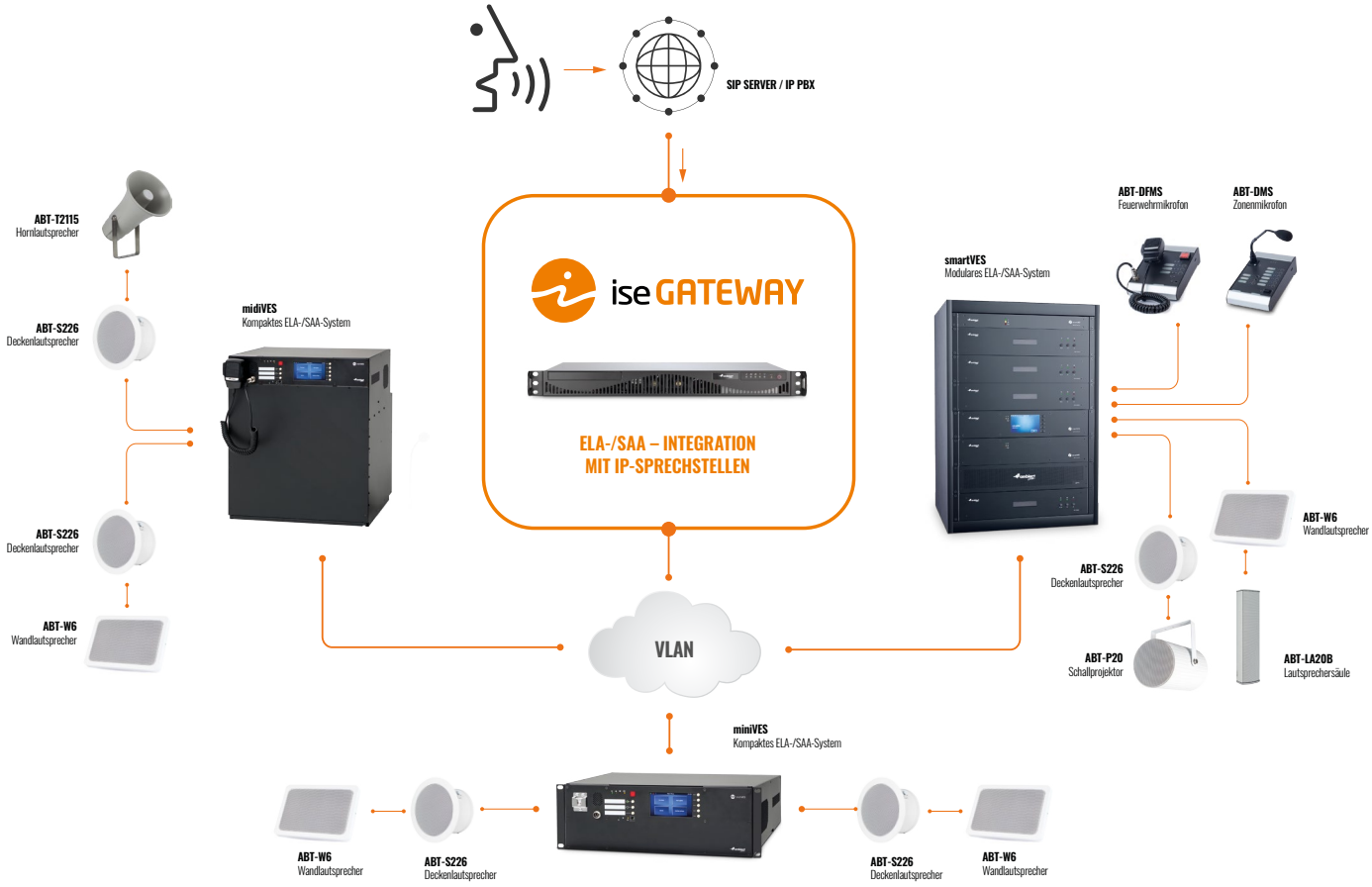

Die Funktionalität des ISE VES SYSTEM GATEWAY ist durch die Lizenzstruktur definiert:

LIZENZEN	Beschreibung
SG	Segment-Lizenz - ermöglicht das Hinzufügen von Verbindungen zum Ambient System ELA-/SAA-Teilsystem
Z	Zones-Lizenz - ermöglicht die Konfiguration einer Sendungsgruppe
SF	Store&Forward-Lizenz - ermöglicht das Puffern von Nachrichten, die an belegte Gruppen adressiert sind
T	Timer-Lizenz - ermöglicht die Erstellung eines Ereigniszeitplans
P	PBX-Lizenz - ermöglicht die Registrierung des ISE VES SYSTEM GATEWAY in einem SIP-Proxy
R	Record-Lizenz - ermöglicht die Aufzeichnung ausgehender Anrufe an zentrale Einheiten des Ambient System ELA-/SAA
B	Backup-Lizenz - ermöglicht die Konfiguration eines redundanten Servers
I-APIS	Lizenz SYS GW (I-APIS) – Integration mit dem APIS-Server

ICO EMERGENCY

IP-GEGENSPRECHANLAGE

- ✓ *Interkom mit Notruftaste*
- ✓ *Konform mit EN 50726-1*
- ✓ *Bis zu 3 programmierbare Taster*
- ✓ *Vandalismusgeschütztes Gehäuse IK08/IP54*
- ✓ *Akustische Überwachung des Lautsprecher-Mikrofon-Systems*
- ✓ *DSP-Funktionen: Rauschunterdrückung, Echokompensation, automatische Lautstärkeregelung*
- ✓ *Integrationen über SNMP verfügbar*
- ✓ *Optionaler RFID-Leser*

BILDUNGSEIN-RICHTUNGEN | DIN VDE V 0827 | EN 50726 | SIP 2.0

ICO EMERGENCY ist eine Notrufsprechstelle, die gemäß der Norm EN 50726-1 entwickelt wurde und sich ideal für Anwendungen mit Anforderungen an eine schnelle Alarmierung eignet. Die Variante mit physischer Nottaste verfügt über eine rote Notruftaste, die durch eine zerbrechbare Glasabdeckung gesichert ist. Alternativ ist anstelle der Notruftaste ein RFID-Leser erhältlich. Die Reaktion auf eine Aktivierung per RFID oder Taste ist frei programmierbar; sie kann einen Anruf beim Systembetreiber auslösen, Systemausgänge aktivieren oder eine vorprogrammierte Sprachnachricht automatisch abspielen. Diese Aktionen können als Sequenz festgelegt werden, sodass bei einer einzigen Aktivierung mehrere Aktionen ausgeführt werden können. Darüber hinaus bietet die Sprechstelle 1 bis 3 programmierbare Taster, die für Standard-Anruffunktionen konfiguriert werden können. ICO EMERGENCY verfügt über 2 Relais und 6 GPIO-Ein-/Ausgänge, was die Integration mit externen Geräten wie Signalleuchten, elektronischen Schlössern oder zusätzlichen Tastern ermöglicht. ICO EMERGENCY kann Statusinformationen direkt und ohne Umweg über den SIP-Server per SNMP-Protokoll an Managementsysteme (PSIM, BMS usw.) übermitteln. Die Sprachkommunikation erfolgt im Freisprechmodus unter Einsatz fortschrittlicher digitaler Algorithmen, die die Klangqualität durch Rauschunterdrückung, automatische Lautstärkeregelung und Echokompensation verbessern. ICO EMERGENCY kann über PoE-Standard oder mittels eines externen DC-Netzteils mit Strom versorgt werden. Das vandalismussichere Gehäuse mit der Schutzart IP54/IK08 gewährleistet Zuverlässigkeit im Büro- und Schulbetrieb. Spezielles Montagezubehör ermöglicht die Aufputz-, Unterputz- sowie Trockenbauwand-Montage (Rigips).

MODELL	Beschreibung
ABT-ICO-EME-B1E	Sprechstelle mit einem programmierbaren Taster ausgestattet
ABT-ICO-EME-B3E	Sprechstelle mit drei programmierbaren Tastern ausgestattet
ABT-ICO-EME-B1RF	Interkom-Panel mit RFID und 1 Standardtaster
ABT-ICO-EME-B3RF	Interkom-Panel mit RFID und 3 Standardtastern

	ICO EMERGENCY
Audio	
Lautsprecher	1× integrierter Lautsprecher, Nennleistung 5W
Verstärker	Klasse D; 16 W
Mikrofon	1× MEMS-Mikrofon (Frequenzbereich 60 Hz – 20 kHz)
Audioausgänge	1× symmetrischer Line-Ausgang – Nennpegel 775 mV RMS
Codecs	PCMU, G722, PCM
Notruftaste*	1× rote Notruftaste, hinter Glasabdeckung
Programmierbare Taster	1 bis 3
RFID*	
Betriebsfrequenz des Lesers	13,56 MHz
Unterstützte Technologien und Transponder	MIFARE® Classic, MIFARE® Plus, MIFARE® Ultralight, MIFARE® DESFire, ICODE® SLI, NFC-Tags
Normkonformität	Vollständige Unterstützung der Standards: ISO/IEC 14443A/B, ISO/IEC 14443-4, ISO 15693
Maximale Lesereichweite	3 cm
Schnittstellen	
Notruftaste	1× rote Notruftaste, hinter Glasabdeckung (Versionen B1E und B3E)
Programmierbarer Taster	1 oder 3
Ethernet-Anschlüsse	2× Ethernet-Anschlüsse
Relais	2× Relaiskontakte: 30VDC, 1A / 125VAC, 0,3A, max. Schaltspannung 250VAC / 220VDC, max. Schaltleistung 62,5 VA / 30 W, max. Laststrom 2A
GPIO	6× digitale Ein-/Ausgänge: parametrischer Eingang (2-Zustand); Logikausgang 0–5V, max. Strom 18mA, gemeinsamer Bezugspunkt
LED-Treiber	12V, Strombegrenzungswiderstand 300 Ohm
Stromversorgung	
PoE	IEEE 802.3af / Klasse 0, IEEE 802.3at / max. 12,95W (RJ45)
DC	12VDC max. 24W / 48VDC max. 15W
Umgebungsparameter	
Betriebstemperatur	-40 bis +65°C
Relative Luftfeuchtigkeit	10% bis 95% (nicht kondensierend)
Mechanische Festigkeit	IK08
Schutzart	IP54
Physikalische Parameter	
Abmessungen (H × B)	137 × 277 mm
Gewicht	1500 g
Material	Edelstahl
Zubehör	
ABT-IAC-BOX01-PB	Montagedose für Modulwände und Trockenbauwände (Rigips)
ABT-IAC-BOX01-F	Unterputz-Montagedose
ABT-IAC-BOX01-W	Aufputz-Montagedose
ABT-IAC-EME-GLASS	Ersatz-Glasabdeckungen für ABT-ICO-EME-B1, ABT-ICO-EME-B3 × 10 Stk.

*Optionales Zubehör.

ICO EMERGENCY S01/S02

IP-GEGENSPRECHANLAGE FÜR TUNNELANWENDUNGEN ENTWICKELT

- ✓ *Wandmontierte Gegensprechanlage mit Hörer*
- ✓ *Bis zu 2 programmierbare Tasten*
- ✓ *Vandalismusgeschütztes Gehäuse IK10/IP65*
- ✓ *Akustische Überwachung des Lautsprecher-Mikrofon-Pfads*
- ✓ *DSP-Funktionen: Geräuschreduzierung, Echounterdrückung, automatische Lautstärkeregelung*
- ✓ *Integrationen verfügbar über SNMP v3*

ICO EMERGENCY S01 und S02 sind Gegensprechanlagen, die speziell für Anwendungen mit sehr hohen Hintergrundgeräuschpegeln (z. B. Lüftungsgeräusche, Verkehrslärm) entwickelt wurden. Um die Sprachverständlichkeit zu maximieren, ist die Version S02 mit einem Hörer ausgestattet; durch Abheben wird automatisch eine Verbindung zum Operator hergestellt. Das Gehäuse der ICO EMERGENCY S01 und S02 zeichnet sich durch eine hohe Vandalismusresistenz (IK10) sowie die Schutzart IP65 aus und gewährleistet damit einen zuverlässigen Betrieb unter anspruchsvollen Umgebungsbedingungen. Beide Versionen verfügen über 2 Relais sowie 6 GPIO-Ein- und Ausgänge, die eine Integration mit verschiedenen externen Geräten wie Blitzleuchten, elektronischen Schlössern oder speziellen Tastern ermöglichen. Darüber hinaus kann die Gegensprechanlage ihren Status selbstständig über das SNMP-Protokoll an Gebäudeleitsysteme (PSIM, BMS usw.) melden, ohne dass ein SIP-Server eingebunden werden muss. Dadurch ist die Überwachung von Ereignissen wie dem Öffnen von Schutzraumtüren, Evakuierungswegen oder des Gehäuses, in dem das Gerät montiert ist, möglich. ICO EMERGENCY S01 und S02 bieten flexible Montagemöglichkeiten: Aufputz-, Unterputz- oder Trockenbaumontage. Optional ist zudem eine orangefarbene Gehäusevariante mit seitlicher „SOS"-Kennzeichnung erhältlich, die die Sichtbarkeit in Notfallsituationen zusätzlich erhöht. Beide Gegensprechanlagen können über Standard-PoE oder über eine externe DC-Stromversorgung betrieben werden.

MODELLE	Beschreibung
ABT-ICO-EME-S01	Gegensprechanlage mit einer programmierbaren Taste
ABT-ICO-EME-S02	Gegensprechanlage mit Hörer, ohne Tasten

ZUBEHÖR	Beschreibung
ABT-IAC-BOX01-PB	Montagekasten für Modul- und Gipskartonwände
ABT-IAC-BOX01-F	Unterputz-Montagekasten
ABT-IAC-BOX01-W	Aufputz-Montagekasten
ABT-IAC-BOX01-WO	Orangefarbenes Aufputzgehäuse mit „SOS"-Kennzeichnung

	ICO EMERGENCY S01 / S02
Audio	
Lautsprecher	1 × eingebauter Lautsprecher mit Nennleistung von 5 W
Verstärker	Klasse D; 15 W
Mikrofon	1 × MEMS-Typ (Frequenzbereich 60 Hz – 20 kHz)
Hörer	1 × Hörer mit flexiblem Kabel (S02-Variante)
Audioeingang	1 × symmetrischer Line-Eingang – Nennpegel 775 mV RMS
Audioausgang	1 × symmetrischer Line-Ausgang – Nennpegel 775 mV RMS
Kopfhörerausgang	Ausgangsleistung 0,25 W, minimale Lastimpedanz 16 Ohm
Codecs	PCMU, G722
Anzeigen und Steuerung	
Programmierbare Tasten	1 (S01-Variante)
Schnittstellen	
Ethernet-Ports	2 × Ethernet-Anschluss
Relais	2 × Schützrelais: 30 VDC, 1A / 125 VAC, 0,3A, max. Schaltspannung 250 VAC / 220 VDC, max. Schaltleistung 62,5 VA / 30 W, max. Laststrom 2A 1 × aktives Relais: 12 VDC, maximaler Strom 100mA
GPIO	6 × digitale Ein-/Ausgänge: parametrischer Eingang (2 Zustände); logischer Ausgang 0-5 V, Stromausgang 18 mA, gemeinsamer Bezugspunkt
LED-Treiber	12 V, strombegrenzender Widerstand 300 Ohm
Stromversorgung	
PoE	IEEE 802.3af 3af / Klasse 0, IEEE 802.3at / max. 12,95W (RJ45)
DC	12 V / 2 A Stromversorgung (Schraubklemme)
Umweltparameter	
Betriebstemperatur	-40 bis +65 °C
Relative Luftfeuchtigkeit	10 % bis 95 % (nicht kondensierend)
Mechanische Festigkeit	IK10
Staub-/Wasserschutz	IP65
Physikalische Parameter	
Abmessungen (B × H)	137 × 277 mm
Gewicht	1500 g
Material	Edelstahl

ICO EMERGENCY S03

IP-SPRECHANLAGE SPEZIELL FÜR JUSTIZVOLLZUGSANSTALTEN

- ✓ *Robustes, wandmontiertes Gegensprechgerät*
- ✓ *Vandalenfestes Gehäuse IK10/IP65*
- ✓ *2 programmierbare Tasten*
- ✓ *4 Zusatztasten*
- ✓ *Akustische Überwachung des Lautsprecher-Mikrofon-Pfads*
- ✓ *DSP-Funktionen: Rauschunterdrückung, Echokompensation, automatische Lautstärkeregelung*
- ✓ *Integrationen verfügbar über SNMP v3*

ICO EMERGENCY S03 ist eine Gegensprechanlage, die speziell für Justizvollzugsanstalten entwickelt wurde, wo eine erhöhte mechanische Widerstandsfähigkeit und die Integration zusätzlicher Funktionen erforderlich sind, wie z. B. das Betätigen von Fensteröffnungsmechanismen, die Steuerung der Beleuchtung oder die Verwaltung der Lautsprecheranlage. Das Gehäuse des ICO EMERGENCY S03 bietet eine hohe Vandalismusresistenz (IK10) und eine Schutzart IP65, was Zuverlässigkeit unter anspruchsvollen Umgebungsbedingungen gewährleistet. Es ist für die bündige Montage mit der speziellen Einbaubox ABT-IAC-BOX01-F konzipiert. Die Frontplatte des ICO EMERGENCY S03 ist mit 2 Schnellwahltasten und einer Gruppe von 4 Hilfstasten ausgestattet. Zwei Tasten dienen zur Bedienung des integrierten Multicast-Radioempfängers. Die übrigen zwei Tasten ermöglichen die Steuerung externer Geräte wie Fensterantrieb und Raumbeleuchtung. ICO EMERGENCY S03 verfügt über 3 Relais und 6 GPIO-Ein-/Ausgänge, die die Integration verschiedener externer Geräte wie Blitzlicht, elektronische Schlösser und Spezialtasten ermöglichen. Darüber hinaus kann das ICO EMERGENCY S03 eigenständig Informationen über seinen Status sowie den Status der genannten Relais und GPIOs direkt an Gebäudemanagementsysteme (PSIM, BMS usw.) übermitteln, indem es den SIP-Server umgeht und das SNMP-Protokoll verwendet. Die Stromversorgung erfolgt über standardmäßiges PoE oder eine externe Gleichstromversorgung.

MODELLE	Beschreibung
ABT-ICO-EME-S03	Gegensprechanlage für Justizanwendungen

ZUBEHÖR	Beschreibung
ABT-IAC-BOX01-F	Unterputz-Montagekasten

	ICO EMERGENCY S03
Audio	
Lautsprecher	1 × eingebauter Lautsprecher mit Nennleistung von 5 W
Verstärker	Klasse D; 15 W @4 Ohm (1 % THD+N)
Mikrofon	1 × MEMS-Typ (Frequenzbereich 60 Hz – 20 kHz)
Audioeingang	1 × symmetrischer Line-Eingang – Nennpegel 775 mV RMS
Audioausgang	1 × symmetrischer Line-Ausgang – Nennpegel 775 mV RMS
Kopfhörerausgang	Ausgangsleistung 0,25 W, minimale Lastimpedanz 16 Ohm
Codecs	Speex, iLBC, GSM, PCMU, G722, Opus, G729, L16
Anzeigen und Steuerung	
Kurzwahltasten	× 2
Lautstärkeregelung	2 × (LAUTER, LEISER)
E/A (Eingabe/Ausgabe)	
Anzahl der Klemmen	6 programmierbare Klemmen, jeweils als Ein-/Ausgang oder LED-Treiber konfigurierbar
Digitaler Eingang	Selbstpolarisierter logischer 2-Zustand-Eingang mit Hysterese für widerstandsdefinierte Quelle, zwei 4k7-Widerstände in Reihe für LOW-Zustand und ein 4k7-Widerstand für HIGH-Zustand. OPEN- und SHORT-Zustände werden ebenfalls unterstützt.
Digitaler Ausgang	0–5 V, Strom 18 mA, mit Überspannungs- und Rückstromschutz (-0,7...5,5 V), gemeinsamer Massebezug
LED-Treiberquelle	Serienwiderstand 300 Ω
Stromversorgung	
PoE	IEEE 802.3af / Klasse 0, IEEE 802.3at / max. 12.95W (RJ45)
DC	12 V / 2 A Stromversorgung (Schraubklemme)
Umweltparameter	
Betriebstemperatur	-40 bis +65 °C
Relative Luftfeuchtigkeit	10 % bis 95 % (nicht kondensierend)
Mechanische Festigkeit	IK10
Staub-/Wasserschutz	IP65
Physikalische Parameter	
Abmessungen (B × H)	137 × 277 mm
Gewicht	1500 g
Material	Edelstahl

ICO FRONTIER

IP-GEGENSPRECHANLAGE

- ✓ *Wandmontierte Basis-Gegensprechanlage*
- ✓ *Bis zu 3 programmierbare Tasten*
- ✓ *Vandalenresistentes Gehäuse IK08/IP54*
- ✓ *Akustische Überwachung des Lautsprecher-Mikrofon-Pfads*
- ✓ *DSP-Funktionen: Rauschunterdrückung, Echokompensation, automatische Lautstärkeregelung*
- ✓ *Integrationen verfügbar über SNMP v3*

ÖFFENTLICHE GEBÄUDE · ALLGEMEINER GEBRAUCH · SIP 2.0

ICO FRONTIER ist eine einfache Gegensprechanlage mit 1 bis 3 programmierbaren Tasten für Ruf-Funktionen. Sie bietet eine hochwertige Freisprech-Sprachkommunikation dank fortschrittlicher digitaler Algorithmen wie Rauschunterdrückung, automatischer Lautstärkeregelung und Echounterdrückung. ICO FRONTIER ist mit 3 Relais und 6 GPIO-Ein-/Ausgängen ausgestattet, was die einfache Integration mit verschiedenen externen Geräten wie Blitzlichtern, elektronischen Schlössern und externen Tasten ermöglicht. Außerdem kann ICO FRONTIER seinen Status eigenständig an Gebäudemanagementsysteme (PSIM, BMS usw.) über das SNMP-Protokoll melden, ohne dass der SIP-Server eingebunden werden muss. Das robuste, vandalismussichere Gehäuse mit Schutzart IP54/IK08 gewährleistet einen zuverlässigen Betrieb unter verschiedenen Umweltbedingungen. Spezielle Montagemöglichkeiten ermöglichen eine flexible Aufputz-, Unterputz- oder Trockenbaumontage. Die Stromversorgung erfolgt über standardmäßiges PoE oder eine externe Gleichstromversorgung.

MODELLE	Beschreibung
ABT-ICO-FRO-B1E	Gegensprechanlage mit einer programmierbaren Taste
ABT-ICO-FRO-B3E	Gegensprechanlage mit drei programmierbaren Tasten

ZUBEHÖR	Beschreibung
ABT-IAC-BOX01-PB	Montagekasten für Modul- und Gipskartonwände
ABT-IAC-BOX01-F	Einbau-Montagekasten
ABT-IAC-BOX01-W	Aufputz-Montagekasten

	ICO FRONTIER
Audio	
Lautsprecher	1 × eingebauter Lautsprecher mit Nennleistung von 5 W
Verstärker	Klasse D; 15 W
Mikrofon	1 × MEMS-Typ (Frequenzbereich 60 Hz – 20 kHz)
Audioeingang	1 × symmetrischer Line-Eingang – Nennpegel 775 mV RMS
Audioausgang	1 × symmetrischer Line-Ausgang – Nennpegel 775 mV RMS
Kopfhörerausgang	Ausgangsleistung 0,25 W, minimale Lastimpedanz 16 Ohm
Codecs	Speex, iLBC, GSM, PCMU, G722, Opus, G729, L16
Anzeigen und Steuerung	
Programmierbare Tasten	1 oder 3
Schnittstellen	
Ethernet-Ports	2 × Ethernet-Anschlüsse
Relais	2 × Wechslerkontakt-Eingang: 30 VDC, 1A / 125 VAC, 0,3A, maximale Schaltspannung 250 VAC / 220 VDC, maximale Schaltleistung 62,5 VA / 30 W, maximaler Laststrom 2A 1 × aktives Relais: 12 VDC, maximaler Strom 100 mA
GPIO	6 × digitale Ein-/Ausgänge: parametrischer Eingang (2 Zustände); logischer Ausgang 0-5 V, Stromausgang 18 mA, gemeinsamer Bezugspunkt
LED-Treiber	12 V, strombegrenzender Widerstand 300 Ohm
Stromversorgung	
PoE	IEEE 802.3af / Klasse 0, IEEE 802.3at / max. 12.95W (RJ45)
DC	12 V / 2 A Stromversorgung (Schraubklemme)
Umweltparameter	
Betriebstemperatur	-40 bis +65 °C
Relative Luftfeuchtigkeit	10 % bis 95 % (nicht kondensierend)
Mechanische Festigkeit	IK08
Staub-/Wasserschutz	IP54
Physikalische Parameter	
Abmessungen (B × H)	137 × 277 mm
Gewicht	1500 g
Material	Edelstahl

ICO CLEANROOM

IP-GEGENSPRECHANLAGE FÜR REINRAUMANWENDUNGEN

- ✓ *Gegensprechanlage für Reinräume*
- ✓ *Antibakterielle, chemikalienbeständige Schutzbeschichtung*
- ✓ *Hygienezertifikat des PZH*
- ✓ *Vollständig hinterleuchtete Tastatur*
- ✓ *OLED-Display*
- ✓ *DSP-Funktionen: Rauschunterdrückung, Echokompensation, automatische Lautstärkeregelung*
- ✓ *Integrationen verfügbar über SNMP v3*

GESUNDHEITSEIN-RICHTUNGEN · OPERATIONSSÄLE · LABORATORIEN · PHARMAINDUSTRIE · HIGHTECH-INDUSTRIE · SIP 2.0

ICO CLEANROOM ist eine IP-Gegensprechanlage, die speziell für Reinraumanwendungen entwickelt wurde. Das Gerät verfügt über ein Gehäuse mit der Schutzart IP67 und eine Frontplatte, die mit einer chemikalienbeständigen, antibakteriellen Schutzbeschichtung versehen ist. Diese verhindert die Ansammlung von Schmutz in Ritzen und ermöglicht die Reinigung der Gegensprechanlage mit gängigen Desinfektionsmitteln aus dem Gesundheitswesen. Die Eigenschaften des Geräts sind durch das Hygienezertifikat des Nationalen Instituts für Öffentliche Gesundheit PZH bestätigt. ICO CLEANROOM ist für die Installation in modularen Wandsystemen angepasst. Das Gerät ist mit einer Freisprecheinrichtung, einem klaren 2,23-Zoll-OLED-Display und einer voll funktionsfähigen Tastatur mit Hintergrundbeleuchtung ausgestattet, die die Sichtbarkeit der Tasten bei schlechten Lichtverhältnissen verbessert und den Kontrast bei hellem Licht erhöht. Über die Tastatur können die Display-Hintergrundbeleuchtung und die Geräuschlautstärke eingestellt sowie Einträge aus dem Telefonbuch ausgewählt werden, falls die Kommunikation mit Personen außerhalb der Schnellwahlliste erforderlich ist. ICO CLEANROOM verfügt über 3 Relais und 6 GPIO-Ein-/Ausgänge, die die Integration externer Geräte wie einer Signalleuchte oder eines Fußschalters am Behandlungstisch ermöglichen. Die Gegensprechanlage kann bündig, aufgesetzt oder in modulare Wandsysteme installiert werden. Die Stromversorgung erfolgt über standardmäßiges PoE oder eine externe Gleichstromversorgung.

MODELLE	Beschreibung
ABT-ICO-CLR	Sprechstelle für Reinräume mit Volltastatur und Schutzbeschichtung

ZUBEHÖR	Beschreibung
ABT-IAC-BOX01-PB	Montagedose für Modul- und Gipskartonwände, unterstützt die IP65-Montagemethode
ABT-IAC-BOX01-F	Unterputz-Montagedose, unterstützt IP65-Montagemethoden
ABT-IAC-BOX01-W	Aufputz-Montagedose

	ICO CLEANROOM
Audio	
Lautsprecher	1 × eingebauter Lautsprecher mit Nennleistung von 5 W
Verstärker	Klasse D; 15 W
Mikrofon	1 × MEMS-Typ (Frequenzbereich 60 Hz – 20 kHz)
Audioeingang	1 × symmetrischer Line-Eingang – Nennpegel 775 mV RMS
Audioausgang	1 × symmetrischer Line-Ausgang – Nennpegel 775 mV RMS
Kopfhörerausgang	Ausgangsleistung 0,25 W, minimale Lastimpedanz 16 Ohm
Codecs	Speex, iLBC, GSM, PCMU, G722, Opus, G729, L16
Anzeigen und Steuerung	
LED-Anzeigen	3 × RGBW-LED (Gerätestatus, Tür offen, Warten/Gespräch)
Display	OLED 2,23”
Tastatur	Voll funktionsfähige Tastatur mit Hintergrundbeleuchtung
Schnittstellen	
Ethernet-Anschlüsse	2 × Ethernet-Anschluss
Relais	2 × Schließerkontakteingang: 30 VDC, 1 A / 125 VAC, 0,3 A, max. Schaltspannung 250 VAC / 220 VDC, max. Schaltleistung 62,5 VA / 30 W, max. Laststrom 2 A
GPIO	6 × digitale Ein-/Ausgänge: parametrischer Eingang (2-Zustände); Logikausgang 0-5 V, Stromausgang 18 mA, gemeinsamer Referenzpunkt
LED-Treiber	12 V, Strombegrenzungswiderstand 300 Ohm
Stromversorgung	
PoE	IEEE 802.3af / Klasse 0, IEEE 802.3at / max. 12,95 W (RJ45)
DC	12 V / 2 A Stromversorgung (Schraubklemme)
Umweltparameter	
Betriebstemperatur	-40 bis +65 °C
Relative Luftfeuchtigkeit	10 % bis 95 % (nicht kondensierend)
Staub-/Wasserschutz	IP67
Mechanische Festigkeit	IK05
Physikalische Parameter	
Abmessungen (H × B)	137 × 277 mm
Gewicht	1500 g
Material	Aluminium

ICO STRONG

IP-GEGENSPRECHANLAGE

- ✓ *Interkom für Sonderanwendungen*
- ✓ *Modulare Konstruktion*
- ✓ *OLED-Display*
- ✓ *DSP-Funktionen: Rauschunterdrückung, Echokompensation, automatische Lautstärkeregelung*
- ✓ *Integrationen über SNMP verfügbar*
- ✓ *Optionales Zubehör: programmierbare Funktionstasten, IP-Kamera, RFID-Leser, vollständige beleuchtete Tastatur*

INDUSTRIELLE ANLAGEN · STRATEGISCHE EINRICHTUNGEN · MILITÄRISCHE EINRICHTUNGEN · GEFÄNGNISSE · SIP 2.0

ICO STRONG ist eine Sprechstelle für Anwendungen, die Geräte mit hoher Widerstandsfähigkeit gegenüber äußeren Einflüssen erfordern. Das Gehäuse zeichnet sich durch Vandalismusschutz gemäß IP67/IK10 aus. ICO STRONG verfügt über eine modulare Konstruktion. Das Gerät ist mit einer Freisprecheinrichtung, einem OLED-Display mit 2,23" sowie einer vollständigen Funktionstastatur mit optionaler Hintergrundbeleuchtung ausgestattet. Es kann zusätzlich um Module wie eine Kamera und einen RFID-Leser erweitert werden. Zudem besteht die Möglichkeit, die vollständige Funktionstastatur gegen 1 oder 4 Kurzwahltasten auszutauschen. ICO STRONG verfügt über 2 Relais und 6 GPIO-Ein-/Ausgänge, die zur Integration mit externen Geräten wie Signalleuchten, elektronischen Schlössern, Spezialtastern usw. genutzt werden können. Darüber hinaus kann es Statusinformationen direkt und ohne Umweg über den SIP-Server per SNMP-Protokoll an Managementsysteme (PSIM, BMS usw.) übermitteln. ICO STRONG kann auf- oder unterputz montiert werden (unter Verwendung spezieller Montagezubehörteile). Das Gerät wird über PoE oder mittels eines externen DC-Netzteils mit Strom versorgt.

MODELLE	Beschreibung
ABT-ICO-STR-K	Interkom-Panel mit Zifferntastatur
ABT-ICO-STR-KRF	Interkom-Panel mit Tastatur und RFID-Leser
ABT-ICO-STR-KC	Video-Interkom-Panel mit Tastatur und Kamera
ABT-ICO-STR-B1	Interkom-Panel mit 1 Taster
ABT-ICO-STR-B2	Interkom-Panel mit 2 Tastern
ABT-ICO-STR-B4	Interkom-Panel mit 4 Tastern
ABT-ICO-STR-B1RF	Interkom-Panel mit 1 Taster und RFID-Leser
ABT-ICO-STR-B2RF	Interkom-Panel mit 2 Tastern und RFID-Leser
ABT-ICO-STR-B4RF	Interkom-Panel mit 4 Tastern und RFID-Leser
ABT-ICO-STR-B1C	Video-Interkom-Panel mit 1 Taster und Kamera
ABT-ICO-STR-B2C	Video-Interkom-Panel mit 2 Tastern und Kamera
ABT-ICO-STR-B4C	Video-Interkom-Panel mit 4 Tastern und Kamera

	ICO STRONG
Audio	
Lautsprecher	1× integrierter Lautsprecher, Nennleistung 5W
Verstärker	Klasse D; 16 W
Mikrofon	1× MEMS-Mikrofon (Frequenzbereich 60 Hz – 20 kHz)
Audioausgänge	1× symmetrischer Line-Ausgang – Nennpegel 775 mV RMS
Codecs	Speex, iLBC, GSM, PCMU, G722, Opus, G729, L16
Kamera*	
Bildsensor	1/3" FHD CMOS
Auflösung	Max. 1920×1080 (1080p) @ 30 fps
Objektiv [Blende]	F2.2
Empfindlichkeit	0,05 Lux (Farbe) / 0,01 Lux (S/W)
Videokompression	H.264+, H.264, M-JPEG
Weiter Dynamikbereich	WDR 80 dB
RFID*	
Betriebsfrequenz des Lesers	13,56 MHz
Unterstützte Technologien und Transponder	MIFARE® Classic, MIFARE® Plus, MIFARE® Ultralight, MIFARE® DESFire, ICODE® SLI, NFC-Tags
Normkonformität	Vollständige Unterstützung der Standards: ISO/IEC 14443A/B, ISO/IEC 14443-4, ISO 15693
Maximale Lesereichweite	3 cm
Anzeigen und Steuerung	
LED-Anzeigen	3× RGBW-LED (Status, Türöffnung, Warten/Gespräch)
Display	OLED 2,23"
Tastatur*	Vollständige Funktionstastatur, mit optionaler Hintergrundbeleuchtung
Schnittstellen	
Ethernet-Anschlüsse	2× Ethernet-Anschlüsse
Relais	2× Relaiskontakte: 30VDC, 1A / 125VAC, 0,3A, max. Schaltspannung 250VAC / 220VDC, max. Schaltleistung 62,5 VA / 30 W, max. Laststrom 2A
GPIO	6× digitale Ein-/Ausgänge: parametrischer Eingang (2-Zustand); Logikausgang 0–5V, max. Strom 18mA, gemeinsamer Bezugspunkt
LED-Treiber	12V, Strombegrenzungswiderstand 300 Ohm
Stromversorgung	
PoE	IEEE 802.3af / Klasse 0, IEEE 802.3at / max. 12,95W (RJ45)
DC	12VDC max. 24W / 48VDC max. 15W
Umgebungsparameter	
Betriebstemperatur	-40 bis +65°C
Relative Luftfeuchtigkeit	10% bis 95% (nicht kondensierend)
Mechanische Festigkeit	IK10
Schutzart	IP67
Physikalische Parameter	
Abmessungen (H × B × T)	250 × 130 × 60 mm
Gewicht	1500 g
Material	Aluminium
Zubehör	
ABT-IAC-BOX02-W	Aufputz-Montagedose
ABT-IAC-BOX02-PB	Montagedose für Modulwände und Trockenbauwände (Rigips)
ABT-IAC-BOX02-F	Unterputz-Montagedose

**Optionales Zubehör.*

ICO PHP S01/S02

INFO/SOS-HILFSPUNKT-SPRECHANLAGE

- ✓ *Freistehende Sprechanlage*
- ✓ *Vandalismussicheres Design IK10*
- ✓ *Schutzart IP65*
- ✓ *Modulare Konfiguration*
- ✓ *DSP-Funktionen: Rauschunterdrückung, Echokompensation, automatische Lautstärkeregelung*
- ✓ *Integrationen verfügbar über SNMP v3*

ICO-PHP ist eine freistehende Gegensprechsäule, die als Notrufpunkt dient. Sie verfügt über ein vandalismussicheres Gehäuse mit Schutzklasse IK10/IP65. Die ICO-PHP hat ein modulares Design und besteht aus einem freistehenden Gehäuse, das mit einem Gegensprechmodul und zusätzlichen Elementen wie einer Kamera, einem Induktionsschleifenverstärker oder einem Netzwerkschalter ausgestattet ist. Die Konfiguration und Mechanik der Säule können individuell an Kundenwünsche angepasst werden. Das ICO-PHP Gegensprechmodul ist mit 2 Relais und 6 GPIO-Ein-/Ausgängen ausgestattet, was die Integration verschiedener externer Geräte wie Blitzlichter, elektronische Schlösser und Spezialtasten ermöglicht. Zudem kann es seinen Status direkt an Managementsysteme (PSIM, BMS etc.) übermitteln, indem es den SIP-Server umgeht und das SNMP-Protokoll verwendet.

ICO PHP S01

ICO PHP S02

MODELLE	Beschreibung
ABT-ICO-PHP S01	Notrufstelle für Bahnanwendungen
ABT-ICO-PHP S02	INFO/SOS Punkt für Notrufe und/oder Informationsanrufe

	ICO PHP S01/S02
Audio	
Lautsprecher	1 × eingebauter Lautsprecher mit Nennleistung von 5 W
Verstärker	Klasse D; 15 W
Mikrofon	1 × MEMS-Typ (Frequenzbereich 60 Hz – 20 kHz)
Audioeingang	1 × symmetrischer Line-Eingang – Nennpegel 775 mV RMS
Audioausgang	1 × symmetrischer Line-Ausgang – Nennpegel 775 mV RMS
Kopfhörerausgang	Ausgangsleistung 0,25 W, minimale Lastimpedanz 16 Ohm
Codecs	Speex, iLBC, GSM, PCMU, G722, Opus, G729, L16
Schnittstellen	
Ethernet-Ports	2 × Ethernet-Anschlüsse
Relais	2 × Wechslerkontakt-Eingang: 30 VDC, 1A / 125 VAC, 0,3A, maximale Schaltspannung 250 VAC / 220 VDC, maximale Schaltleistung 62,5 VA / 30 W, maximaler Laststrom 2A
GPIO	6 × digitale Ein-/Ausgänge: parametrischer Eingang (2 Zustände); logischer Ausgang 0-5 V, Stromausgang 18 mA, gemeinsamer Bezugspunkt
LED-Treiber	12 V, strombegrenzender Widerstand 300 Ohm
Stromversorgung	
PoE	IEEE 802.3af / Klasse 0, IEEE 802.3at / max. 12.95W (RJ45)
DC	12 V / 2 A Stromversorgung (Schraubklemme)
Umweltparameter	
Betriebstemperatur	-40 bis +65 °C
Relative Luftfeuchtigkeit	10 % bis 95 % (nicht kondensierend)
Mechanische Festigkeit	IK10
Staub-/Wasserschutz	IP65

ABT-IAC-BOX01-W/WO / BOX02-W

AUFPUTZGEHÄUSE

✓ *Gehäuse zur Aufputzmontage für IP-Gegensprechanlagen*

MODELLE	Beschreibung
ABT-IAC-BOX01-W	Gehäuse zur Aufputzmontage für Geräte der ICO EMERGENCY-Serie
ABT-IAC-BOX01-WO	Gehäuse zur Aufputzmontage für Geräte der ICO EMERGENCY-Serie in Orange mit SOS-Kennzeichnung an der Gehäuseseite
ABT-IAC-BOX02-W	Gehäuse zur Aufputzmontage für Geräte der ICO STRONG-Serie

	ABT-IAC-BOX01-W	ABT-IAC-BOX01-WO	ABT-IAC-BOX02-W
Abmessungen (H × B × T)	137 × 277 × 46 mm	137 × 277 × 46 mm	1130 × 250 × 61,8 mm
Gewicht	1538 g	1538 g	900 g
Material	Stahl	Stahl	Aluminium

ABT-IAC-BOX01-F/PB / BOX02-F/PB

EINBAUGEHÄUSE

- ✓ *Einbaugehäuse*
- ✓ *Gehäuse zur Installation in Modul- und Gipskartonwänden*

MODELLE	Beschreibung
ABT-IAC-BOX01-F	Einbaugehäuse für Geräte der ICO EMERGENCY Serie
ABT-IAC-BOX01-PB	Gipskartongehäuse für Geräte der ICO EMERGENCY Serie
ABT-IAC-BOX02-F	Einbaugehäuse für Geräte der ICO STRONG Serie
ABT-IAC-BOX02-PB	Gipskartongehäuse für Geräte der ICO STRONG Serie

	ABT-IAC-BOX01-F	ABT-IAC-BOX01-PB	ABT-IAC-BOX02-F/PB
Abmessungen (H × B × T)	125 × 265 × 40 mm	125 × 265 × 40 mm	130 × 250 × 57,8 mm
Gewicht	659 g	601 g	500 g
Material	Stahl	Stahl	Stahl

ABT-ICDG-1

BEDIENKONSOLE

- ✓ *Desktop-Station mit Hörer und Schwanenhalsmikrofon*
- ✓ *4,3'' Hauptdisplay*
- ✓ *Unterstützung des Video-Codecs H.264*
- ✓ *Zwei 3,5'' Zusatzdisplays*
- ✓ *Programmierbare Tasten*
- ✓ *Voll funktionsfähige Tastatur*
- ✓ *Möglichkeit zum Anschluss eines Headsets*
- ✓ *Integriertes Bluetooth-Modul*

Die ABT-ICDG-1 ist eine Bedienkonsole, die die Funktionen eines IP-Telefons und einer Sprechanlagenzentrale kombiniert. Sie ist ausgestattet mit einem 4,3-Zoll-Display, einem Zusatzdisplay, einer voll funktionsfähigen Tastatur, einem Block mit 32 programmierbaren Tasten, einem Hörer für Anrufe, einer Freisprecheinrichtung und einem Schwanenhalsmikrofon. Die numerische Tastatur der ABT-ICDG-1 ermöglicht es dem Bediener, jede Gegensprechanlage durch Eingabe der zugewiesenen Nummer auszuwählen. Auf dem grafischen LCD-Display kann der Bediener klar erkennen, mit welcher Station die Verbindung hergestellt wurde, und auf zusätzliche Funktionen wie Einstellungen und Telefonbuch zugreifen. Der Schnellwahltastenblock auf der rechten Seite der Station bietet die Programmierung von 32 physischen Tasten (insgesamt 96 logische Funktionen über 3 Ebenen). Diese Tasten können verschiedenen Aufgaben zugewiesen werden, wie zum Beispiel die Auswahl eines Gesprächspartners, die Auswahl einer Zone oder das Aktivieren von Sprachansagen aus dem Serverspeicher.

MODELLE	Beschreibung
ABT-ICDG-1	Bedienkonsole / IP-Gegensprechanlage mit Schwanenhalsmikrofon
ABT-ICDG-1B	Bedienkonsole / IP-Gegensprechanlage mit Schwanenhalsmikrofon; erhöhter IK-Schutzgrad

	ABT-ICDG-1 / ABT-ICDG-1B
Audio	
Mikrofon	1 × gerichtetes Schwanenhalsmikrofon; Frequenzgang: 20 Hz – 20 kHz; SNR: > 60 dB @ 1 kHz
Hörer	1 × RJ9-Hörer mit Kabel
Anzeigen und Steuerung	
Hauptdisplay	1 × LCD-Farbdisplay 4,3'' (480 × 272)
Hilfsdisplay	2 × LCD-Farbdisplay 3,5'' (320 × 480)
Tastatur	Voll funktionsfähige Telefon-Tastatur 42 × programmierbare Tasten
Anzeige	1 × Status-LED (rot)
Schnittstellen	
Ethernet-Ports	2 × Ethernet-Anschlüsse
Stromversorgung	
PoE	IEEE 802.3af / Klasse 0, IEEE 802.3at / max. 9 W
DC	Externes Netzteil – 5 V / 2 A (optional)
Umweltparameter	
Betriebstemperatur	-10 bis +40 °C
Relative Luftfeuchtigkeit	10 % bis 95 % (nicht kondensierend)
Schutzart	IP30
Mechanische Festigkeit	IK07 (ABT-ICDG-1B)
Abmessungen	309 × 214 × 187 mm (Basis Option 1) 309 × 226 × 167 mm (Basis Option 2)

ABT-ICD-1

DESKTOP-GEGENSPRECHANLAGE

- ✓ *Basis-Desktopgerät mit Hörer*
- ✓ *2,8'' Display*
- ✓ *Voll funktionsfähige Tastatur*
- ✓ *Möglichkeit zum Anschluss eines Headsets*

Der ABT-ICD-1 ist eine stilvolle Desktop-Gegensprechanlage, die für eine intuitive Anrufverwaltung und bequeme Sprachansagen konzipiert wurde. Ausgestattet mit einem klaren 2,8-Zoll-Display, einer funktionalen Tastatur, Freisprechmodus und einem separaten Hörer, gewährleistet sie komfortable Kommunikation. Dank des grafischen LCD-Displays hat der Bediener des ABT-ICD-1 jederzeit den Überblick über den Anrufstatus und einfachen Zugriff auf Zusatzfunktionen wie das Telefonbuch und die Geräteeinstellungen. Die Gegensprechanlage ermöglicht das Initiieren von Anrufen und das Führen von Gesprächen mit jedem Systembenutzer sowie das effektive Übertragen von Sprachnachrichten.

MODELLE	Beschreibung
ABT-ICD-1	Desktop-Station mit Display und Headset

	ABT-ICD-1
Audio	
Hörer	1 × RJ9-Hörer mit Kabel
Anzeigen und Steuerung	
Display	1 × LCD-Farbdisplay 2,8″ (320 × 240)
Tastatur	Voll funktionsfähige Telefontastatur
Anzeige	1 × Status-LED (rot)
Schnittstellen	
Ethernet-Anschlüsse	2 × Ethernet-Anschlüsse
Stromversorgung	
PoE	IEEE 802.3af / Klasse 0, IEEE 802.3at / max. 9 W
DC	Externes DC-Netzteil – 5 V / 0,6 A (optional)
Umweltparameter	
Betriebstemperatur	0 bis +45 °C
Relative Luftfeuchtigkeit	10 % bis 95 % (nicht kondensierend)
Abmessungen	169 × 186,3 × 174,5 mm (Aufbau A) 169 × 177,6 × 183,7 mm (Aufbau B) 169 × 115,6 × 212,5 mm (Wandmontage)

ICO BOX

IP-GEGENSPRECHMODUL

- ✓ *DSP-Algorithmen: Rauschunterdrückung, automatische Lautstärkeregelung*
- ✓ *16W Leistungsverstärker (Klasse D)*
- ✓ *Geräuschverfolgungsfunktion*
- ✓ *Fernüberwachung des Gerätestatus*
- ✓ *SNMP-gestützte Statusmeldungen*
- ✓ *Browserbasierte Konfiguration und Verwaltung*
- ✓ *Optionaler Elektret-Mikrofonsensor am Kabel (1,5 m)*

ICO BOX ist ein IP-Netzwerkverstärker, der die Integration konventioneller Lautsprecher in ein Gegensprechsystem ermöglicht. Er ist mit einem digitalen Verstärker mit einer Nennleistung von 16W (bei 4 Ohm) ausgestattet. ICO BOX kann Audiosignale empfangen, die über die Standards SIP 2.0, RTP und RAW UDP übertragen werden. Zudem verfügt das Gerät über einen lokalen Line-Eingang. ICO BOX bietet eine Rauschverfolgungsfunktion – dabei werden Pegel und Eigenschaften des abgestrahlten Schalls automatisch an das vom angeschlossenen Mikrofon gemessene Umgebungsgeräusch angepasst. Dies verbessert die Verständlichkeit der wiedergegebenen Sprache. ICO BOX verfügt über erweiterte Mechanismen zur Überwachung seines Betriebszustands, einschließlich akustischer Kontrolle der korrekten Funktion des Lautsprecher-Mikrofon-Systems. Der Gerätestatus kann über das SNMP-Protokoll an externe Managementsysteme gemeldet werden. Die Konfiguration von ICO BOX erfolgt aus der Ferne über eine intuitive Weboberfläche.

MODELLE	Beschreibung
ABT-ICO-BOX	Netzwerkverstärker mit Rauschverfolgungsfunktion

ZUBEHÖR	Beschreibung
ABT-IAC-STN	Zubehör für ICO BOX: Mikrofon, Lautsprecher, Taster

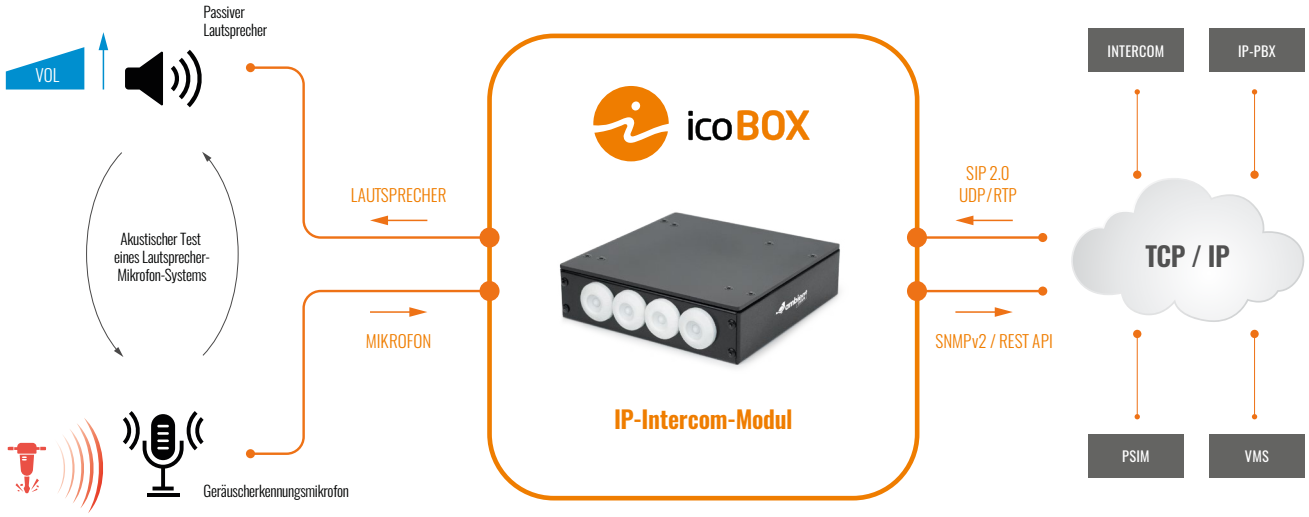

	ICO BOX
Audio	
Verstärker	16W, Klasse D
Lokaler Eingang	1 × symmetrischer Line-Eingang, 20 kOhm, Nennpegel 775 mV RMS
Sensoreingang	1 × Mikrofoneingang, 100 kOhm, 2 V Phantomspeisung
Schnittstellen	
Ethernet-Ports	2 × Ethernet-Anschlüsse
Protokolle	SIP2.0, RTP, RAW UDP, SNMP, HTTP
Audio-Codecs	G.722, PCM 48 kHz 16-Bit Mono
Stromversorgung	
PoE	IEEE 802.3af / Klasse 0, IEEE 802.3at / max. 12,95 W
DC	Externes Netzteil 12 V / 2 A (optional), 48VDC / 0,5A
Umweltparameter	
Betriebstemperatur	-40 bis +65 °C
Relative Luftfeuchtigkeit	10 % bis 95 % (nicht kondensierend)
Schutzart	IP30
Physikalische Parameter	
Material	Aluminium
Gewicht	400 g
Abmessungen (B × H × T)	50 × 140 × 120 mm

ABT-S206S

SIP DECKENEINBAULAUTSPRECHER

- ✓ *Aktiver Deckenlautsprecher*
- ✓ *Schnelle und einfache Installation*

Der ABT-S206S ist ein SIP-Unterputz-Deckenlautsprecher mit eingebautem Verstärker. Die Stromversorgung erfolgt entweder über PoE oder einen DC-Adapter. Er ist speziell für Sicherheits- und Schutzanwendungen konzipiert und ermöglicht die direkte Anbindung an Gegensprechanlagen, PSIM-Software, VMS, CCTV-Systeme und weitere über das TCP/IP-Netzwerk.

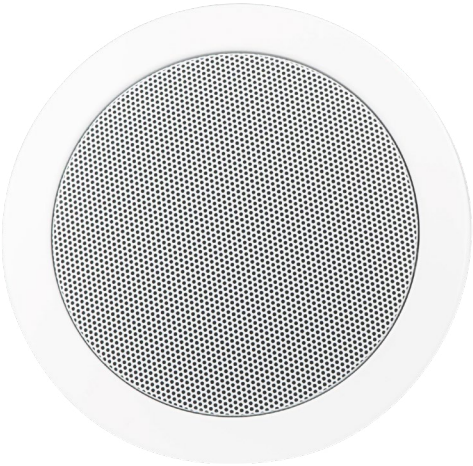

	ABT-S206S
Elektrische Eigenschaften	
Nennbelastbarkeit	6 W
Netzwerkstandard	10/100BASE-TX, RJ45
Versorgungsspannung	DC 12–24 V oder POE
Dekodiermodus	Audiostream Max. 48 kHz, 320 kbps, MP3, G.711 a/u, G.722. min. Verzögerung: 50 ms
Effektiver Frequenzgang	120 Hz – 20 000 Hz
Abstrahlungswinkel für 1 kHz	180°
SPL (6 W @ 1 m)	99 dB
Umgebungseigenschaften	
IP-Schutzklasse	IP32
Umgebungstemperatur min./max.	-20°C / 55°C
Mechanische Eigenschaften	
Abmessungen	Höhe 130 mm, ø 204 mm
Nettogewicht	1,1 kg
Farbe	Weiß (RAL 9003)
Material	Stahl
Montage	Federsystem
Zubehör	
Stromversorgung	12 VDC / 2 A / 24 W

Frequenzgang:

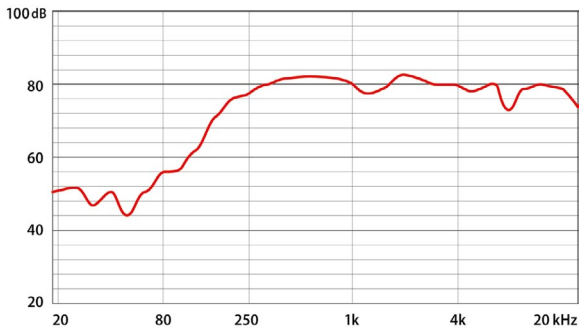

Polardiagramm Richtcharakteristik:

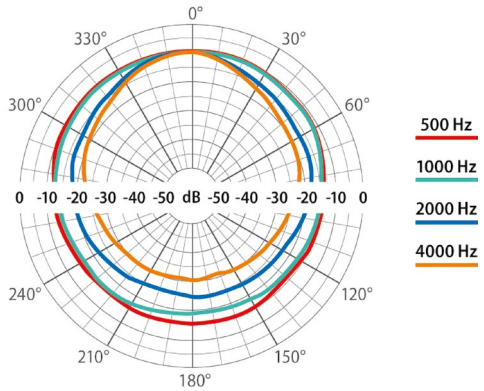

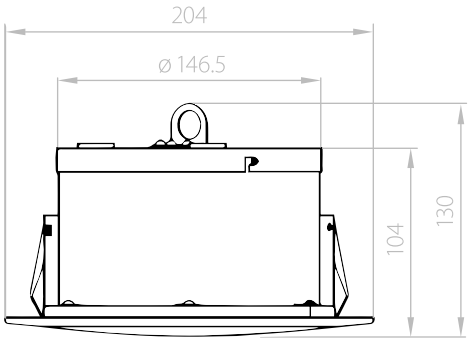

ABT-W6S

SIP WANDLAUTSPRECHER

- ✓ *Aktiver Gehäuselautsprecher*
- ✓ *Geeignet für Wand- und Deckenmontage*

Der ABT-W6S ist ein Schranklautsprecher mit Metallgehäuse. Der Lautsprecher ist für die Wand- und/oder Deckenmontage ausgelegt und kann mit einer Zubehörhalterung auch bündig eingebaut werden. Er ist mit einem integrierten Leistungsverstärker und einem SIP-Modul ausgestattet, wodurch eine direkte Anbindung an SIP-basierte Sicherheits- und Alarmanlagen möglich ist.

	ABT-W6S
Elektrische Eigenschaften	
Nennbelastbarkeit, W	6 W
Netzwerkstandard	10/100BASE-TX, RJ45
Versorgungsspannung	DC 12 – 24 V oder POE
Dekodiermodus	Audiostream Max. 48 kHz, 320 kbps, MP3, G.711 a/u, G.722. min. Verzögerung: 50 ms
Effektiver Frequenzgang, Hz	120 Hz – 20 000 Hz
Abstrahlungswinkel für 1 kHz	180°
SPL (6 W @ 1 m)	101 dB
Umgebungseigenschaften	
IP-Schutzklasse	IP32
Umgebungstemperatur min / max	-20°C / 55°C
Mechanische Eigenschaften	
Abmessungen H x B x T	260 × 180 × 80 mm
Nettogewicht	1,5 kg
Farbe	Weiß (RAL 9003)
Material	Stahl
Montage	Schrauben
Zubehör	
Stromversorgung	12 VDC / 2 A / 24 W

Frequenzgang:

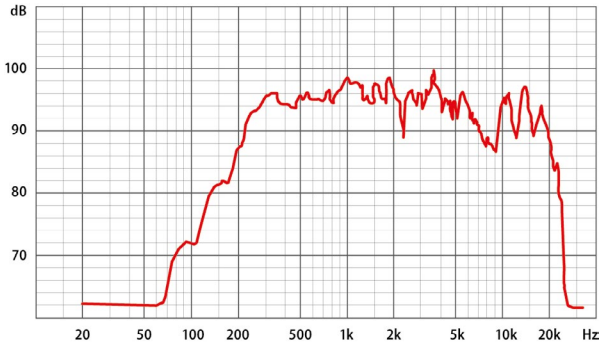

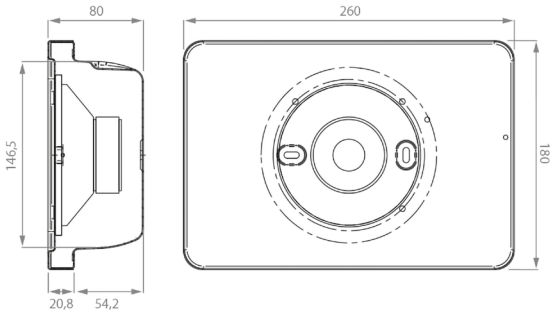

Polardiagramm Richtcharakteristik – horizontal:

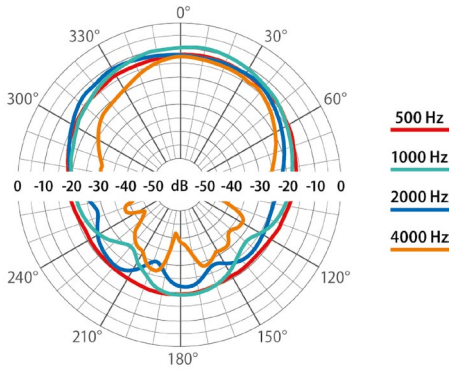

Polardiagramm Richtcharakteristik – vertikal:

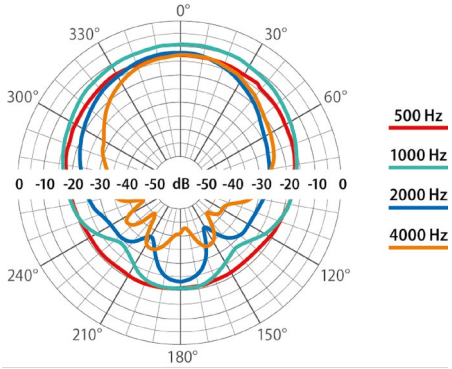

ABT-T2515S

SIP-HORNLAUTSPRECHER

- ✓ *Integrierter 15-W-Verstärker*
- ✓ *Hohe Effizienz*
- ✓ *Aluminiumgehäuse*
- ✓ *Schutzart IP65*

ABT-T2515S ist ein SIP-Hornlautsprecher mit integriertem 15-W-Verstärker. Die Stromversorgung erfolgt über PoE, was eine einfache Anbindung an bestehende lokale Netzwerke mittels eines einzigen CAT5-/CAT6-Kabels ermöglicht. Er ist die ideale Wahl für Anwendungen in Sicherheits-, Industrie- und Gewerbesystemen sowohl im Außen- als auch Innenbereich, beispielsweise an Bahnhöfen, Flughäfen, Parkplätzen, in Parks, Gärten, Fluren und vielen weiteren Orten. Die hohe Effizienz und Richtwirkung des Lautsprechers ermöglichen die Übertragung von Sprachansagen auch in entlegene Bereiche und sorgen dabei für einen hohen Schalldruckpegel. Das Aluminiumgehäuse garantiert eine erhöhte Widerstandsfähigkeit gegen widrige Witterungsbedingungen, was durch die Schutzart IP65 bestätigt wird.

	ABT-T2515S
Elektrische Eigenschaften	
Nennbelastbarkeit, W	15 W
Netzwerkstandard	10/100BASE-TX, RJ45
Versorgungsspannung	DC 12 – 24 V oder POE
Dekodiermodus	Stereo-Wiedergabe, Audiostream Max. 48 kHz, 320 kbps, MP3, WAV (PCM +IMA ADPCM), G.711 a/u, G.722. min. Verzögerung: 50 ms
Kodierungsmodus	G.711a/u, G.722 und RTP-Modus, min. Verzögerung: 30 ms
Effektiver Frequenzgang, Hz	350 Hz – 7 kHz
Abstrahlungswinkel für 1 kHz	110°
SPL (15 W @ 1 m)	111 dB
Umgebungseigenschaften	
IP-Schutzklasse	IP65
Umgebungstemperatur min / max	-20°C / 55°C
Mechanische Eigenschaften	
Abmessungen	250 × 320 mm
Nettogewicht	2,3 kg
Farbe	Hellgrau (RAL 7035)
Material	Aluminium
Montage	U-Bügel
Zubehör	
Stromversorgung	12 VDC / 2 A / 24 W

Frequenzgang:

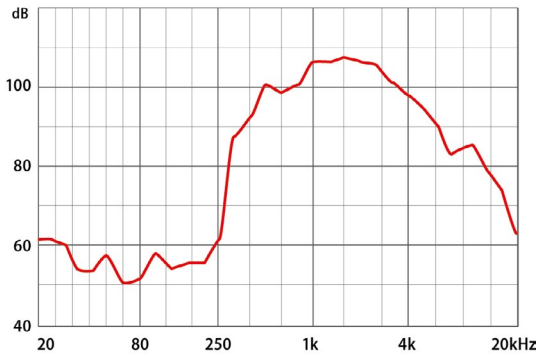

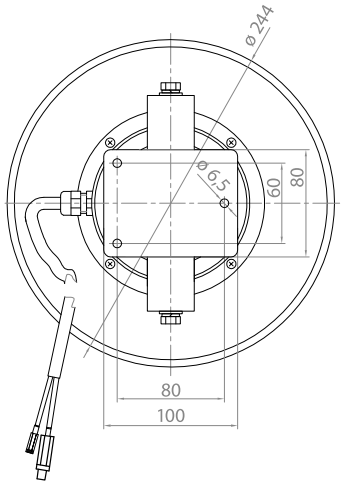

Polardiagramm Richtcharakteristik:

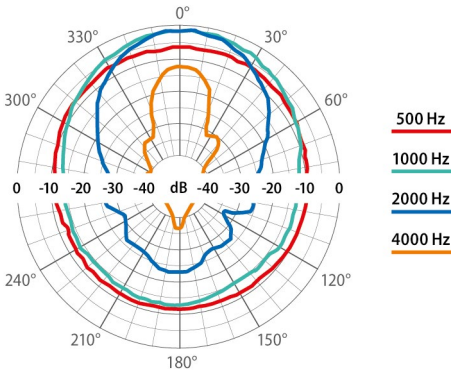

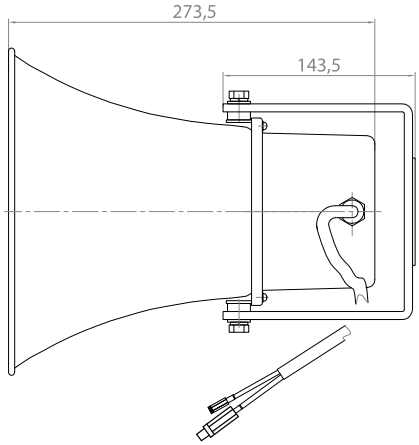

We make everyday life safer

Die Produkte des Unternehmens Ambient System werden kontinuierlich weiterentwickelt.
Technische Eigenschaften können sich im Rahmen dieser Entwicklung ohne vorherige Ankündigung ändern.

DE / 09.2026

AMBIENT SYSTEM Sp. z o.o. | ul. Bysewska 27, 80-298 Gdańsk, Polen | T: +48 58 345 51 95 | ambient@ambientsystem.pl | www.ambientsystem.eu